MOTORI CON POTENZA OLTRE 1000 W

SERIE NK - Non reversibili

WATT: 3100 / CONSUMO: 2800 Nl/1"

Scheda modello

NK100S

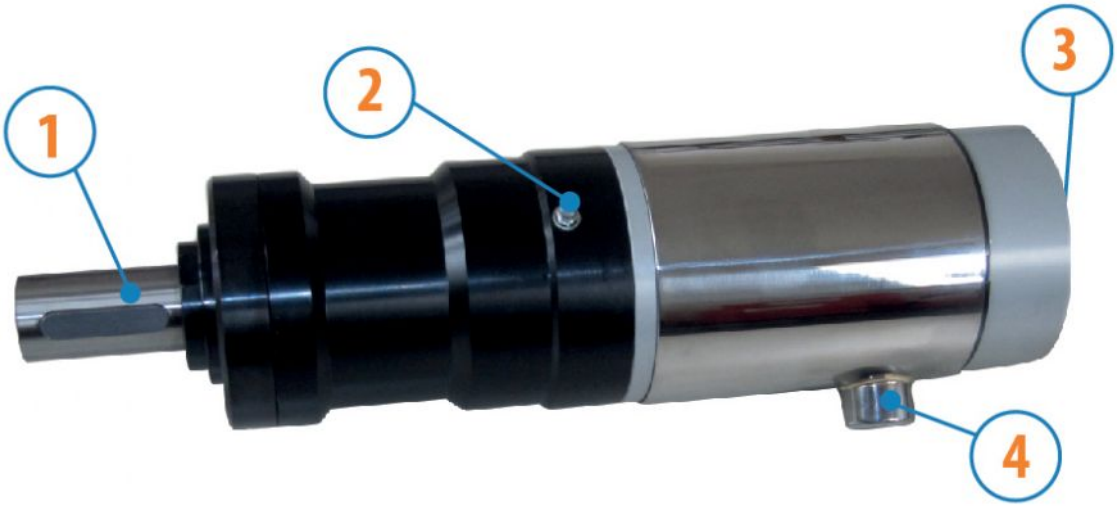

1. Albero cilindrico a chiavetta
2. Ingrassatore
3. Ingresso aria
4. Scarico aria

Scheda tecnica

Rotazione sinistra - Modello	NK100S
Rotazione sinistra - Codice	8721261
Velocità giri/1' - a vuoto	100
Velocità giri/1' - Potenza max	70
Coppia Nm - Potenza max	406
Coppia Nm - Minima di spunto	990

Caratteristiche di forma

Normale condizione di fornitura:
albero cilindrico, e corpo come nelle foto.
A richiesta:
Albero
- filettato - indicazione /AF (escluso rotazione sinistra - soggetto a verifica per reversibili)
- conico - indicazione /AC
- con pinza - indicazione /AP

Curve Caratteristiche

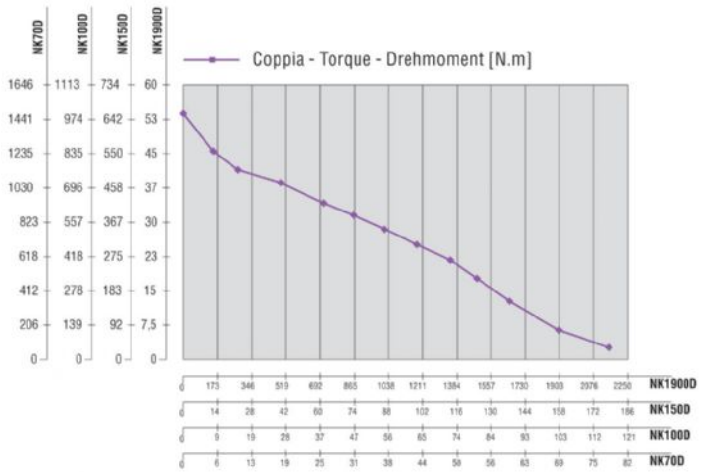

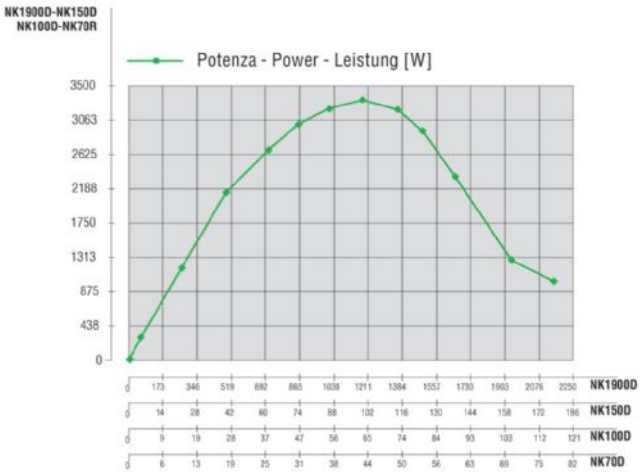

MOTORI CON POTENZA OLTRE 1000 W

SERIE NK - Non reversibili

WATT: 3100 / CONSUMO: 2800 Nl/1"

Scheda modello

NK100S

Carichi radiali e assiali ammissibili

Modello	Codice	Fr (N)	Fa (N)	Co (N)
NK100S	8721261	11000	8000	54000

Dimensioni d'ingombro

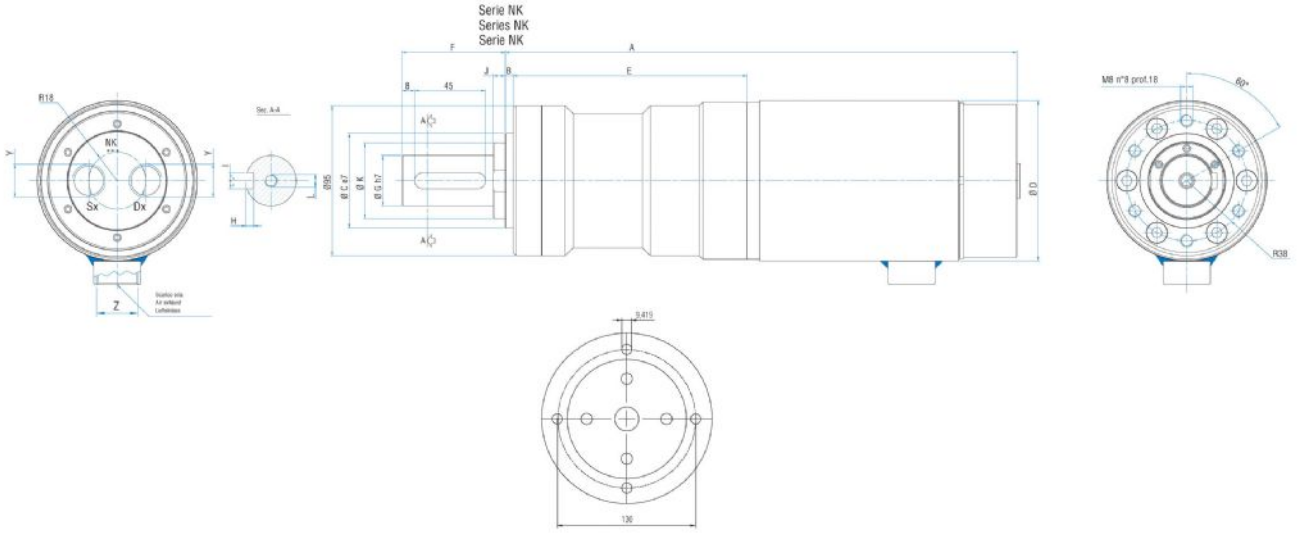

Flange disponibili per alcuni modelli.

Flanges available for some models.

Flansche erhältlich für einige Modelle.

Modello	Codice	A	B	C	D	E	F	G	H	I	J	K	L	Y	Z
NK100S	8721261	331,8	5	60	101,6	148,3	65,5	32	5	10	7,5	48	M8	1/2"	3/4"