Scheda modello
MAC22

Scheda tecnica

Modello	MAC22
Codice	8501008
N. colpi - min.	5000
Attacco utensile (cilindrico) - mm	10
Lunghezza - mm	155
Corpo - ø mm	38
Peso - kg	0,9
Attacco aria	1/4” GAS
Tubo - ø min mm	6

Dimensioni d'ingombro

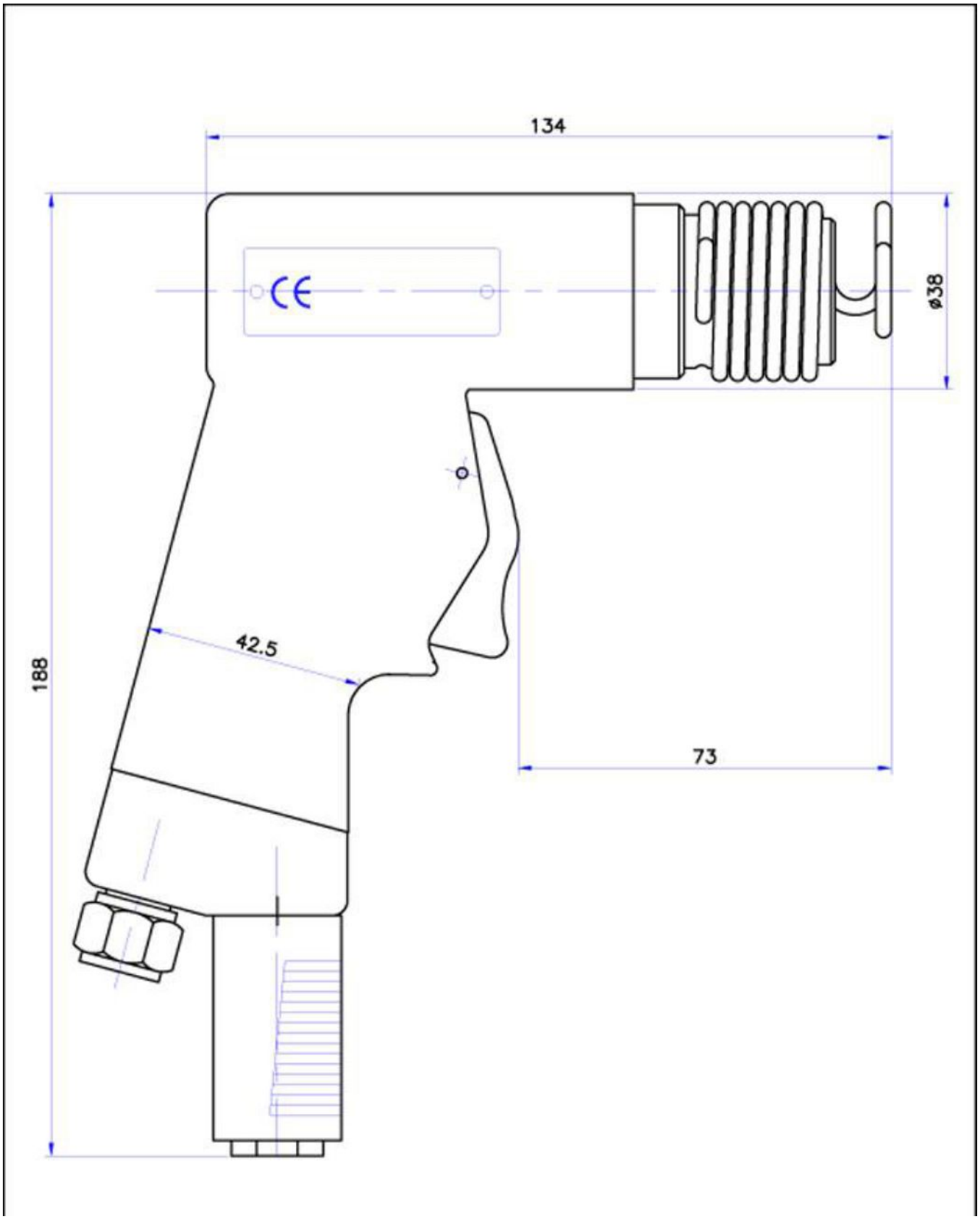
134
ø38
188
42.5
73