Trapani a pistola
WATT: 300

Scheda modello
ERGON8C

Descrizione
La linea di prodotti OBER per la foratura comprende vari modelli di trapani diritti, a pistola e ad angolo. Le unità semi-automatiche sono il corredo ideale di stazioni di lavoro o transfer di foratura e alesatura.
I trapani portatili OBER rappresentano la migliore sintesi di ergonomicità e sicurezza. Studiati per applicazioni industriali si distinguono per le loro caratteristiche di leggerezza e maneggevolezza e permettono forature di alto livello, aumentando la produttività e alleggerendo la fatica dell'operatore. Sono disponibili anche modelli reversibili; il doppio senso di rotazione permette di eseguire operazioni combinate.

Scheda tecnica

Modello	ERGON8C
Codice	8201086
Velocità a vuoto - giri/min	2300
Foratura su acciaio - Ø mm	10
Lunghezza - mm	183
Corpo - ø mm	38
Peso - Kg	0,85
Attacco aria	1/4" GAS
Consumo aria - Nl/min	650
dB (A)	75
Tubo - ø min mm	8
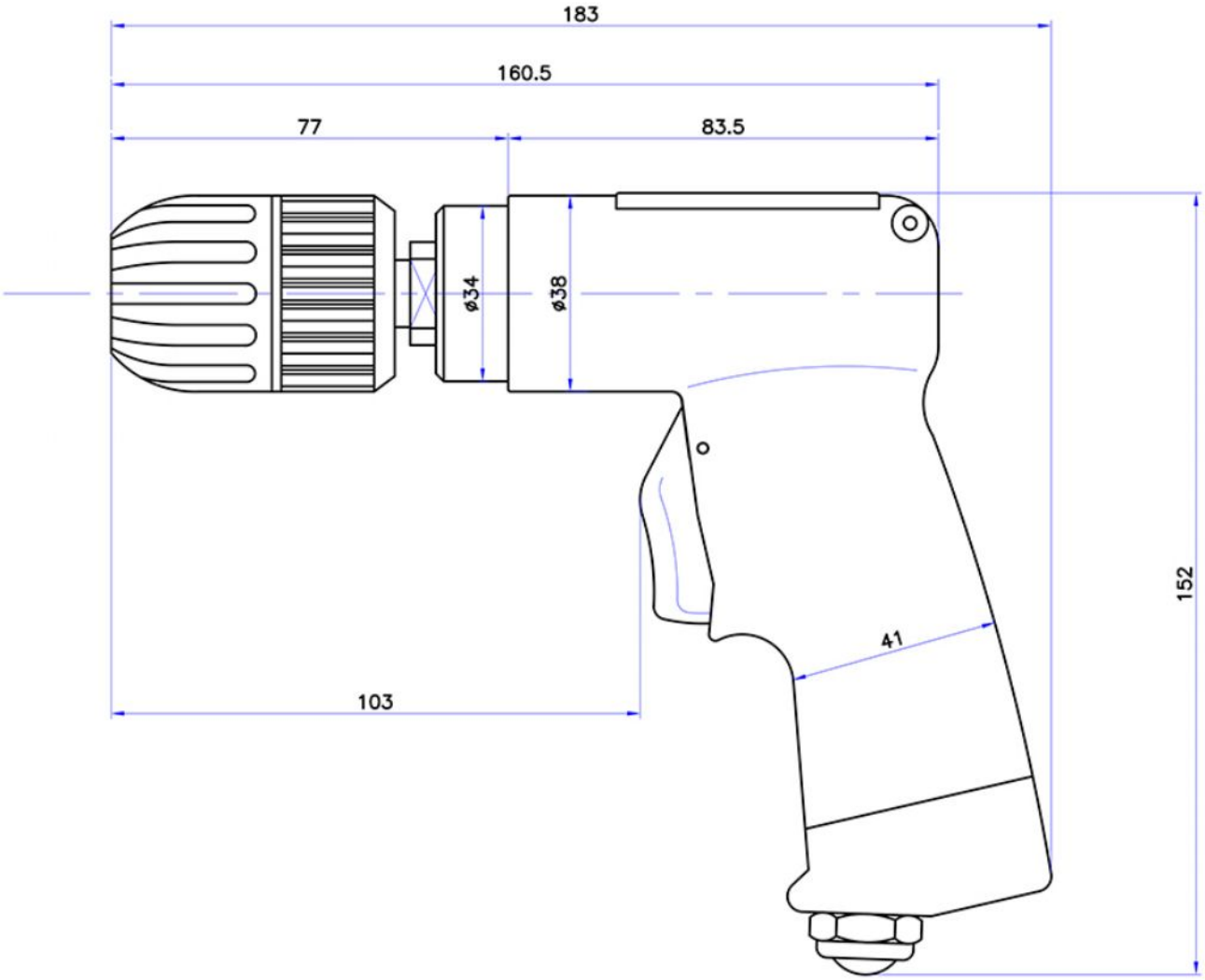
Dimensioni d'ingombro