MOTORI CON FRIZIONE SLIP-TRK

SERIE ALFB FR - Non reversibili

WATT: 190 / CONSUMO: 480 Nl/1’

Scheda modello

ALFB3DFR

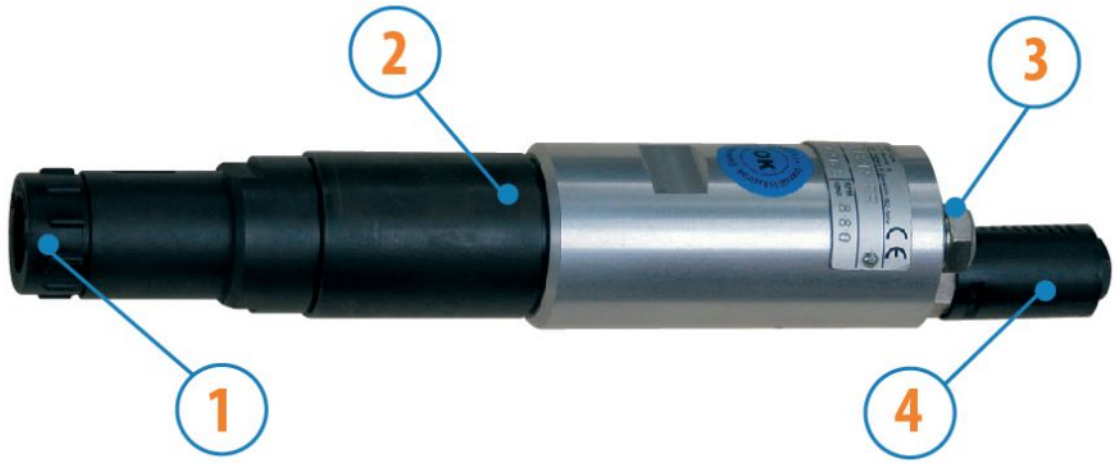

1. Attacco portainseritore standard 1/4"
2. Zona di presa
3. Ingresso aria
4. Scarico aria

Scheda tecnica

Rotazione destra - Modello	ALFB3DFR
Rotazione destra - Codice	8604203
Velocità a vuoto - giri/1’	800
Coppia max - Nm	8,4
Serraggio viti	M4-M5
Molla frizione	Neutra
Gruppo frizione	7311143

Caratteristiche di forma

Consentono di regolare la coppia di serraggio attraverso una frizione ad innesti.
Albero uscita con scorrimento assiale (3 mm), a richiesta senza scorrimento.
Attacco porta inseritore standard 1⁄4” (6,35 mm).

MOTORI CON FRIZIONE SLIP-TRK

SERIE ALFB FR - Non reversibili

WATT: 190 / CONSUMO: 480 Nl/1’

Scheda modello

ALFB3DFR

Dimensioni d'ingombro

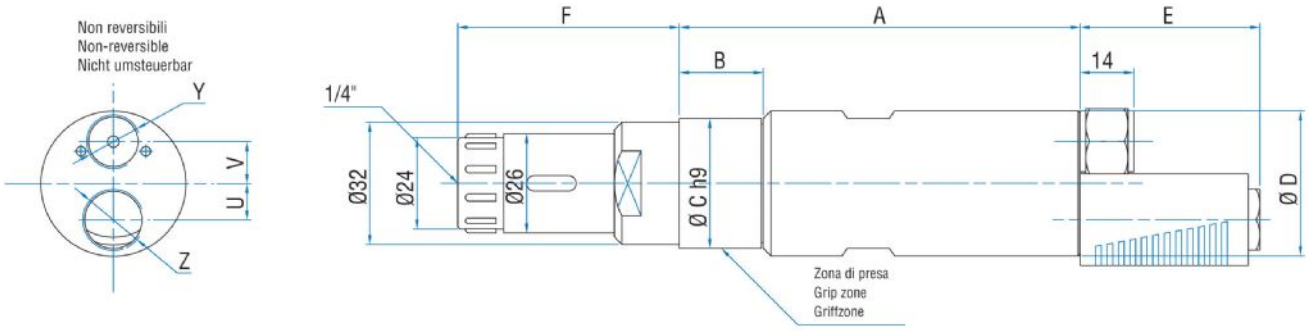

Modello	Codice	A	B	C	D	E	F	U	V	Y	Z
ALFB3DF	8604203	129,	46,7	34	38	47	58	9,5	11	1/4"	3/8"